Marke	Derbi
Modell	Senda SM DRD - N.M.
Ausführung	SENDA SM DRD 2006
Zeichnung	05.PLAATWERK (21709)

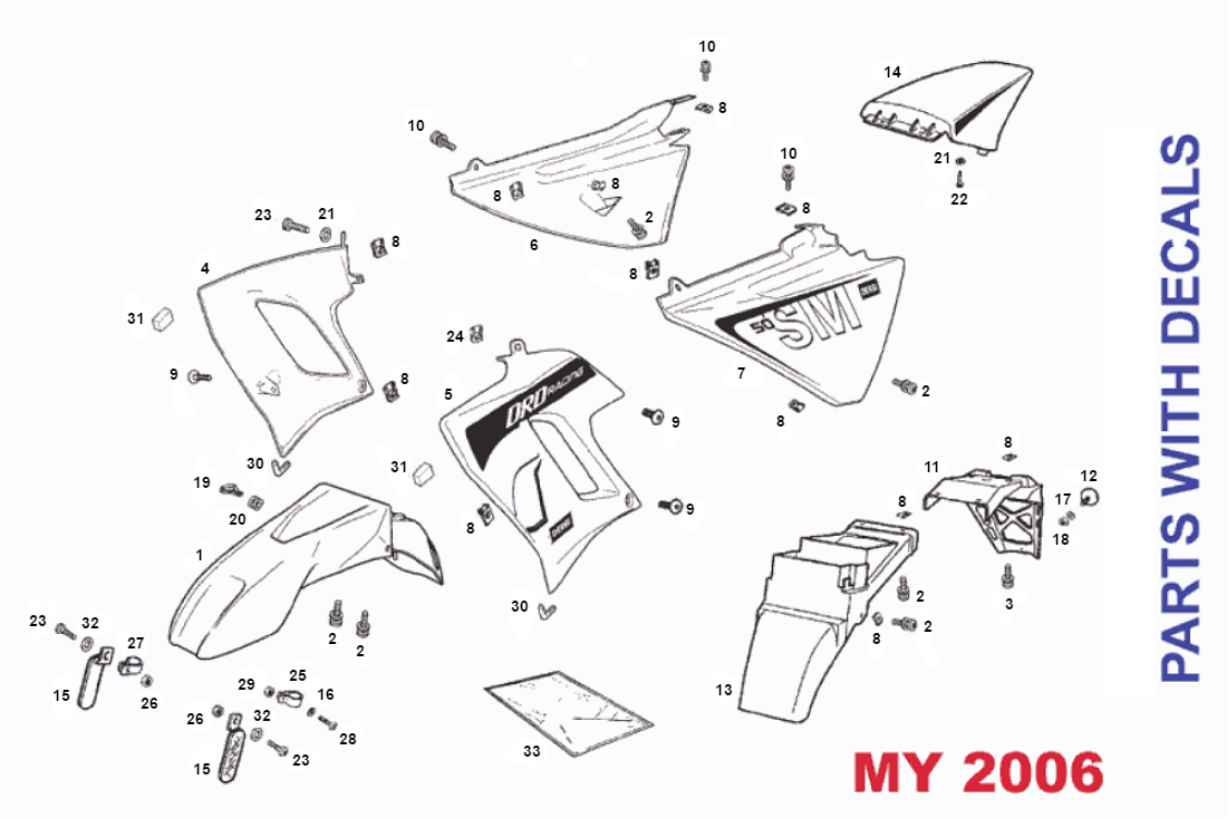

Verzeichniss	Artikelnummer	Beschreibung
01	90165	KOTFLÜGEL DERBI SENDA SM/RIEJU RR WEIß
01	90164	KOTFLÜGEL DERBI SENDA SM/RIEJU RR SCHWARZ
02	10199	BLECHSCHRAUBE M6x20 KREUZ SCHWARZ 10st
02A	10199	BLECHSCHRAUBE M6x20 KREUZ SCHWARZ 10st
03	10199	BLECHSCHRAUBE M6x20 KREUZ SCHWARZ 10st
04	90158	SEITENVERKLEIDUNG DERBI SENDA RECHTS VORNE SCHWARZ
04	90159	vervallen SEITENVERKLEIDUNG DERBI SENDA RECHTS VOR
05	90156	SEITENVERKLEIDUNG DERBI SENDA LINKS VORNE SCHWARZ
05	90157	vervallen SEITENVERKLEIDUNG DERBI SENDA LINKS VORN
06	94262	SEITENVERKLEIDUNG SATZ DERBI SENDA HINTEN SCHWARZ
06	90163	vervallen SEITENVERKLEIDUNG DERBI SENDA-R RECHTS H
07	90160	SEITENVERKLEIDUNG DERBI SENDA LINKS HINTEN SCHWARZ
07	90161	SEITENVERKLEIDUNG DERBI SENDA-R LINKS HINTEN WEIß
08	89888	BLECHMUTTER SATZ M6 METRISCH 10 stuck
08A	89888	BLECHMUTTER SATZ M6 METRISCH 10 stuck
08B	89888	BLECHMUTTER SATZ M6 METRISCH 10 stuck
09	00H01501701	nicht im Programm
10	10199	BLECHSCHRAUBE M6x20 KREUZ SCHWARZ 10st
11	00H00712341	DERBI ACHTER SPATBORD R DRD 2002
12	00K05110651	nicht im Programm
13	00H00705121	DERBI ACHTER SPATBORD R DRD 2002
14	90166	KOTFLUGEL HINTEN DERBI SENDA-R "00-"08 SCHWARZ
14	90167	KOTFLUGEL HINTEN DERBI SENDA-R "00-"08WEIß

Verzeichniss	Artikelnummer	Beschreibung
15	00H01802081	DERBI REFLECTOR R DRD 2002
16	00402060001	nicht im Programm
17	00000031040	nicht im Programm
18	00000023040	nicht im Programm
19	00H02201591	nicht im Programm
20	00D01500021	nicht im Programm
21	00000031050	DERBI U-SCHEIBE D5
22	89884	BLECHSCHRAUBEN SATZ 5.0x12mm SCHWARZ 10st
23	214516	INBUS-SCHRAUBE M5x16 ZINK 25st
24	89888	BLECHMUTTER SATZ M6 METRISCH 10 stuck
25	00H01501811	nicht im Programm
26	10398	SELBSTSICHERNDE MUTTER M 5 ZINK 10st
27	00H01501811	nicht im Programm
28	00002062511	nicht im Programm
29	10308	SELBSTSICHERNDE MUTTER M 6 ZINK 10st
30	00H00502901	nicht im Programm
31	00H06300771	nicht im Programm
32	00031105000	nicht im Programm
33	86248400WN0	nicht im Programm