Marke	Derbi
Modell	Senda SM DRD - N.M.
Ausführung	SENDA SM DRD 2006
Zeichnung	10.ACHTERREM (21714)

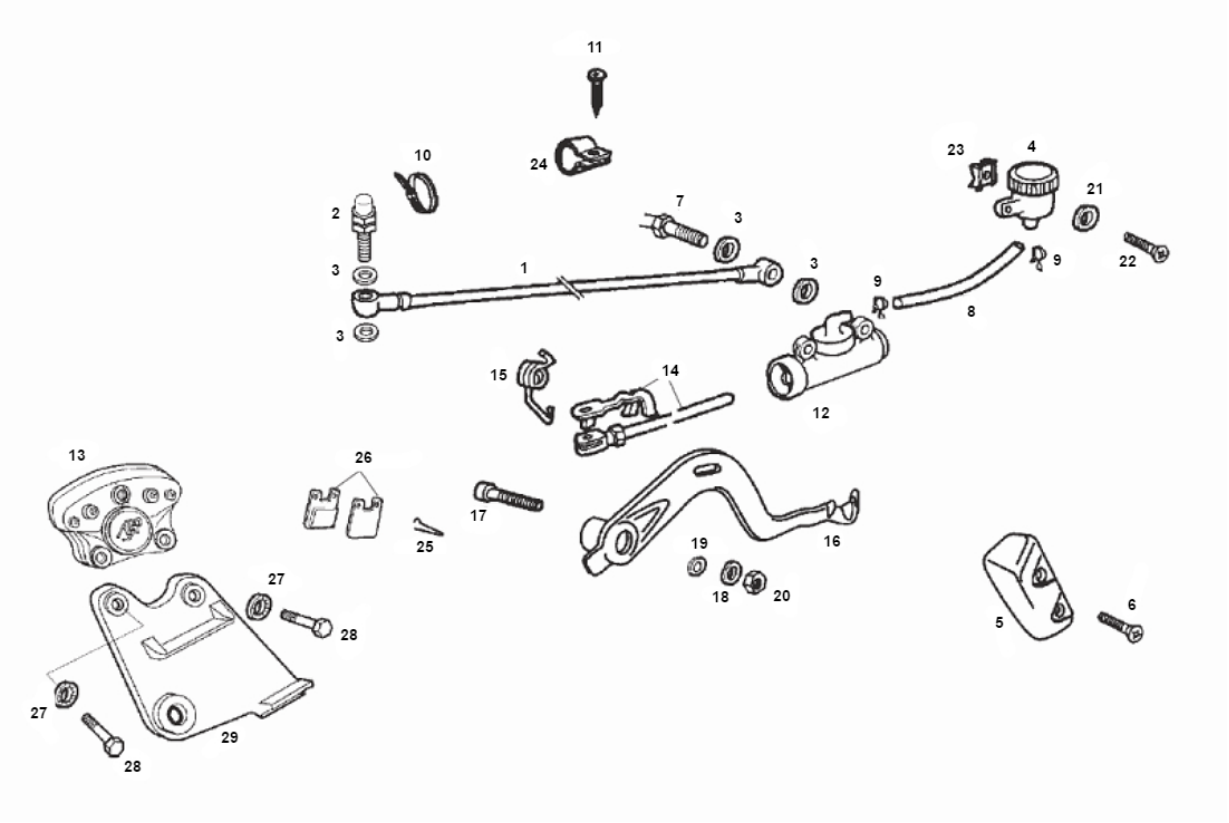

Verzeichniss	Artikelnummer	Beschreibung
01	00H01111081	nicht im Programm
02	00H04702121	DERBI BRAKE BLEED CLIP ASSY R DRD 2002
03	10153	KUPFERRING 10x14mm 10 stuck
04	92146	BREMSFLUSIGKEIT TANK UNI RECHT TRANSPARANT
05	00H01101731	nicht im Programm
06	10200	BLECHSCHRAUBE M6x12 KREUZ SCHWARZ 10st
07	92679	BREMSLICHTSCHALTER UNI HYDRAULISCH SPIEGLER M10x1
08	00H01103211	nicht im Programm
09	91923	BENZINSCHLAUCHSCHELLE MICKEY CLIP EINZEL 8mm (10)
10	00F00900531	nicht im Programm
11	89884	BLECHSCHRAUBEN SATZ 5.0x12mm SCHWARZ 10st
12	93533	BREMSZYLINDER DERBI SENDA SM/R HINTEN KOMPLETT
13	88061	BREMSSATTEL AJP DERBI/M-H/RIEJU SUPERTEC
14	00H01103611	DERBI REAR BRAKE ROD
15	00H01102072	nicht im Programm
16	00H01120021	nicht im Programm
17	00H01100172	nicht im Programm
18	10315	UNTERLEGSCHEIBE M 8 ZINK 100st
19	00005527540	nicht im Programm
20	10309	SELBSTSICHERNDE MUTTER M 8 ZINK 10st
21	00D02600631	nicht im Programm
22	00012151500	vervallen DERBI SCHRAUBE 6M 100x1
23	89888	BLECHMUTTER SATZ M6 METRISCH 10 stuck

Verzeichniss	Artikelnummer	Beschreibung
24	00H01501811	nicht im Programm
25	00H04701171	nicht im Programm
26	1470-0080	BREMSBELAG IGM (PEUGEOT ZENITH/SPEEDFIGHT) AJP
26	22 510 0080	BREMSBELAG RMS (PEUGEOT ZENITH/SPEEDFIGHT) KBA
26	mcb535ec	BREMSBELÄGE LUCAS ECO BETA/GILERA KBA
26	mcb535	BREMSBELÄGE LUCAS STD BETA/DERBI/GILERA KBA
27	00034000802	nicht im Programm
28	00002083001	nicht im Programm
29	00H01303521	nicht im Programm