Marke	Derbi
Modell	Senda SM DRD - N.M.
Ausführung	SENDA SM DRD 2006
Zeichnung	11.COCKPIT (21715)

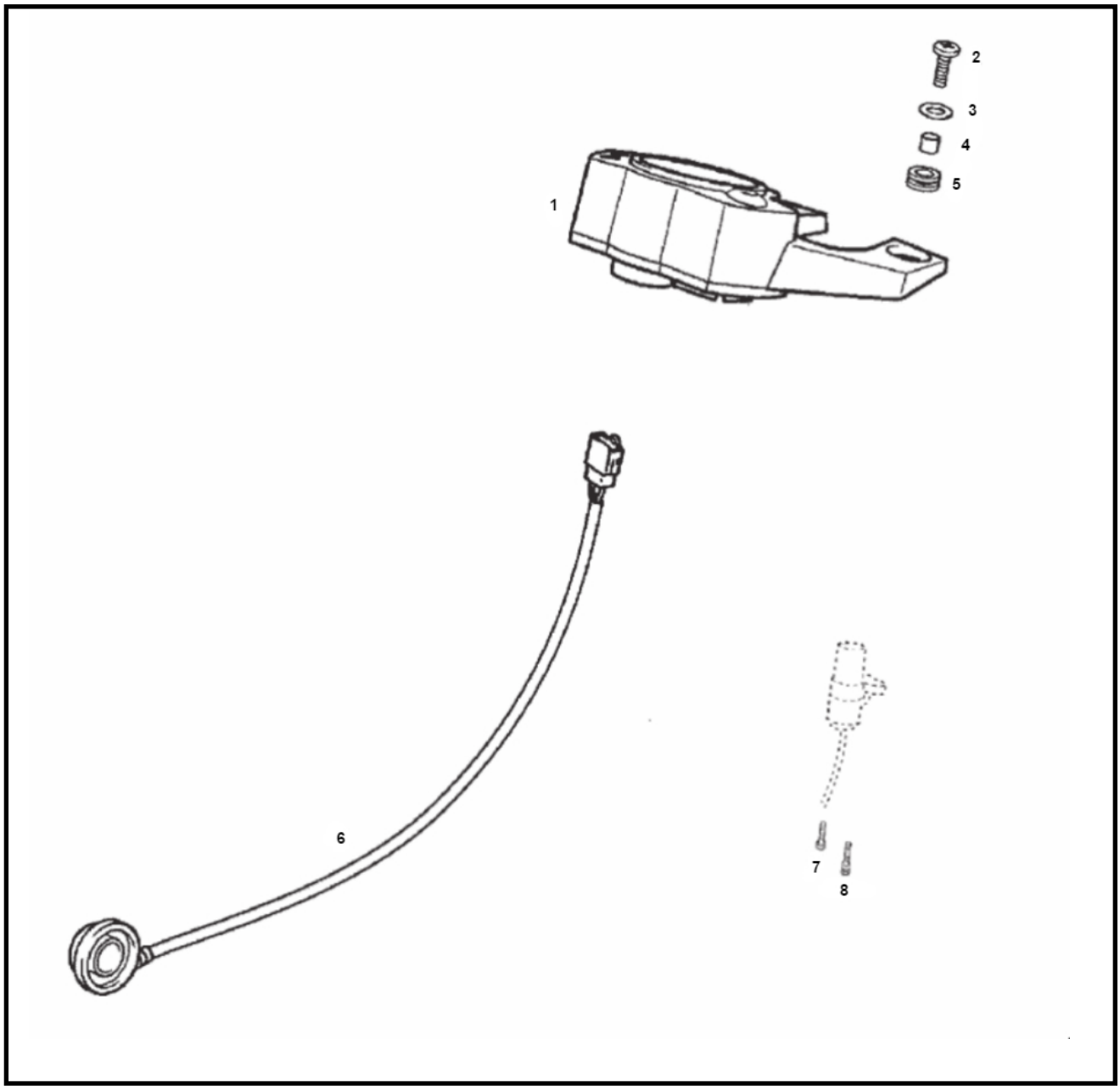

Verzeichniss	Artikelnummer	Beschreibung
01	00H01633521	nicht im Programm
02	214516	INBUS-SCHRAUBE M5x16 ZINK 25st
03	00D02600631	nicht im Programm
04	00H01600911	nicht im Programm
05	00D01500021	nicht im Programm
06	86137R	nicht im Programm
07	92484	ZÜNDSCHLOß BOLZEN SATZ YAMAHA AEROX/BWS (2) ELEC
08	00H06300791	nicht im Programm