Marke	MOTOR
Modell	PIAGGIO
Ausführung	2T LC
Zeichnung	MOTOR (7021)

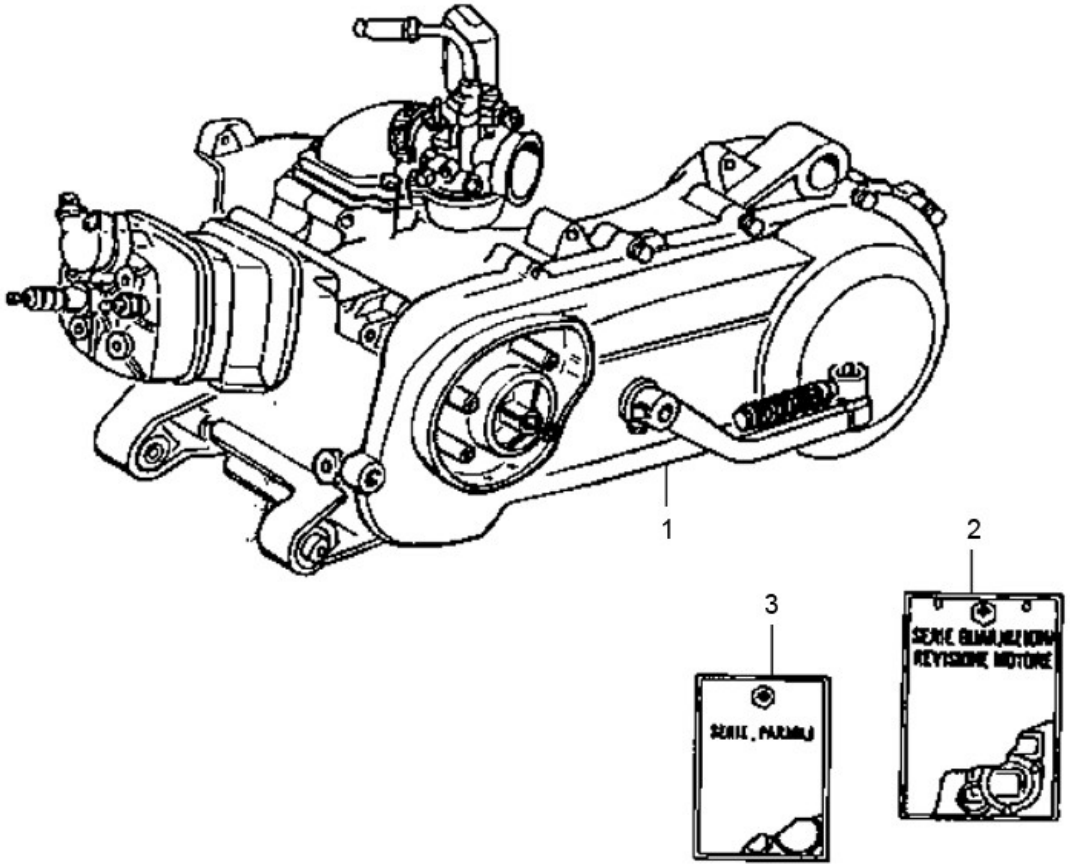

Verzeichniss	Artikelnummer	Beschreibung
02	6474	ZYLINDERDICHTSATZ PIAGGIO LC AT 50cc STD SP
02	9914270	DICHTUNGSSATZ PIAGGIO LC 50/70cc TP
03	99M0106	LAGER/WELLENDICHTRING SATZ PIAGGIO SCOOTER TP