Marke	Piaggio
Modell	RUNNER
Ausführung	FL
Zeichnung	18.BALHOOFDSET (8847)

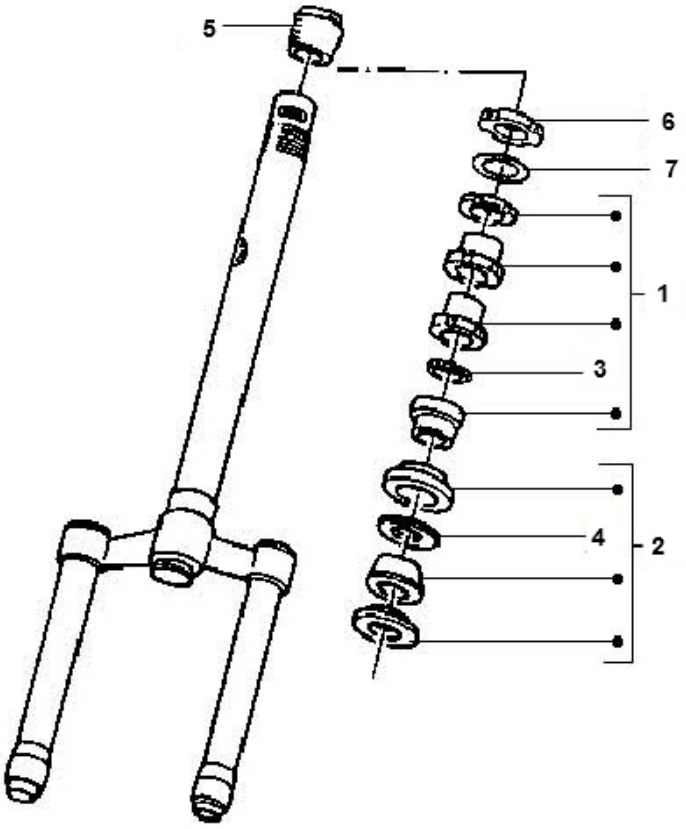

Verzeichniss	Artikelnummer	Beschreibung
01	85606	LENKKOPFLAGER SATZ PIAGGIO SCOOTER OBEN
02	85607	LENKKOPFLAGER SATZ PIAGGIO SCOOTER UNTEN
03	85606	LENKKOPFLAGER SATZ PIAGGIO SCOOTER OBEN
04	85607	LENKKOPFLAGER SATZ PIAGGIO SCOOTER UNTEN
05	582828	PIAGGIO LENKKOPFLAGERKAPPE 02/2001>>
06	0111094	PIAGGIO LENKKOPF MUTTER
07	582787	PIAGGIO LENKKOPFLAGERRING M24 02/'01