Marke	Piaggio
Modell	RUNNER
Ausführung	FL
Zeichnung	19.SWING-ARM (8849)

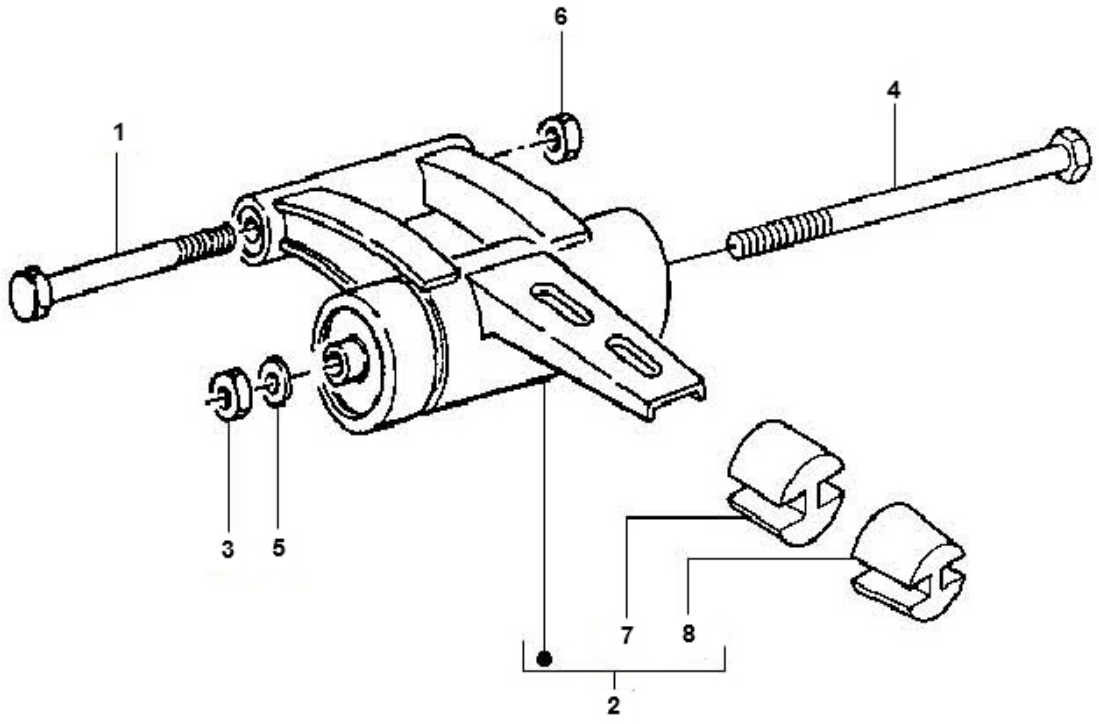

Verzeichniss	Artikelnummer	Beschreibung
01	271807	PIAGGIO BOLZEN M10 x 205 SW-17 SUBRAHMEN
02	599286	HILFSRAHMEN PIAGGIO RUNNER C14-C36 ORG
03	10310	SELBSTSICHERNDE MUTTER M10 ZINK 50st
04	563977	PIAGGIO SW17 C14-C15 BOLZEN M10x245
05	10316	UNTERLEGSCHEIBE M10 ZINK 100st
06	10310	SELBSTSICHERNDE MUTTER M10 ZINK 50st
07	267550	PIAGGIO C25-C30 HILFSRAHMENGUMMI
08	267589	PIAGGIO C25-C30 HILFSRAHMENGUMMI