Marke	MOTOR
Modell	PIAGGIO
Ausführung	2T AC
Zeichnung	STARTMOTOR/KICKSTARTER (6964)

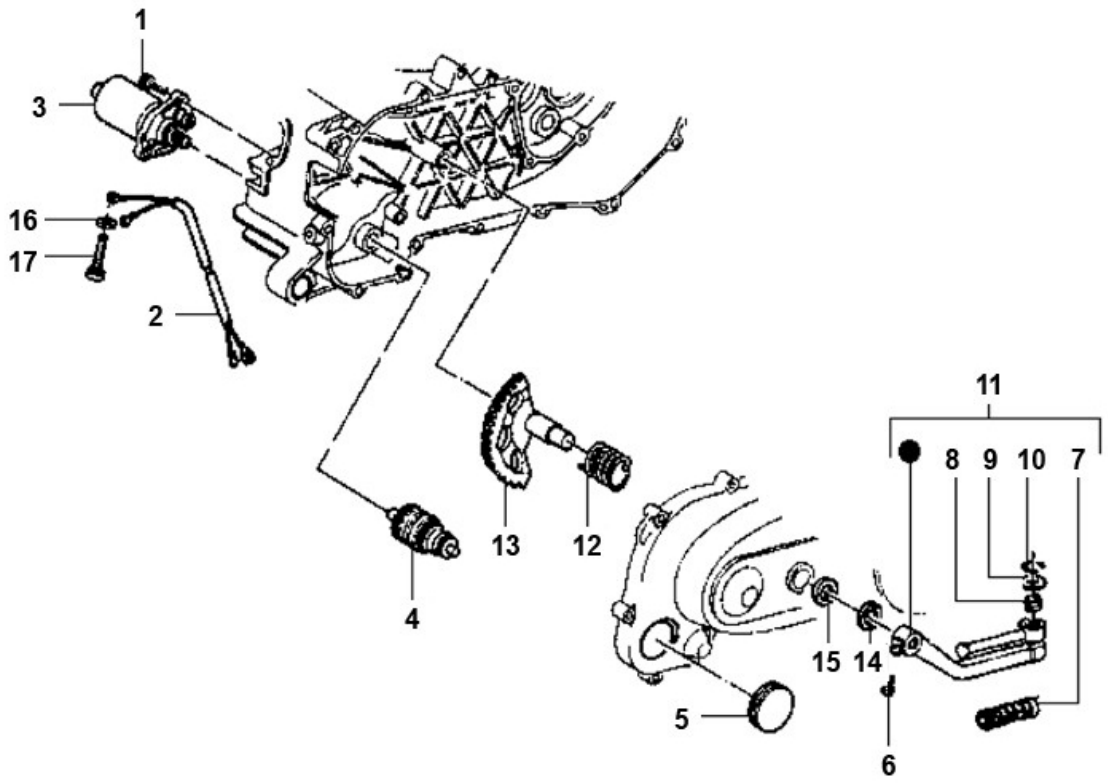

Verzeichniss	Artikelnummer	Beschreibung
01	10289	INBUS-SCHRAUBE M6x 20 ZINK 10st
02	639220	KABELBAUM PIAGGIO SCOOTERS 2T ANLASSER ORG
03	8553	zie 4946
04	20505	ANLASSER GETRIEBE PIAGGIO SCOOTERS ORG
05	86130	VARIATORDECKEL-GUMMI PIAGGIO AT ORG
06	89555	FLANSCH MOTOR SCHRAUBEN SW 8 M6x20 SCHWARZ 10st
07	9319	KICKSTARTERGUMMI UNI SCHWARZ
09	286219	PIAGGIO SCHEIBE KICKSTARTER NSL
10	288041	PIAGGIO SEGERING STARTER 8/11mm
11	8146	KICKSTARTER PIAGGIO TYPHOON/SFERA SCHWARZ
11	89751	KICKSTARTER PIAGGIO LX50/FLY/ET4 4T CHROM ST
12	4293	KICKSTARTER FEDER PIAGGIO
13	3976	KICKSTARTER-ACHSE PIAGGIO 50cc 2T/4T SCOOTER SP
14	10205	SEGERING AUSSEN 16mm 10st
15	433987	PIAGGIO SCHEIBE 24 x 16 x 0.6 1st
16	016404	PIAGGIO U-SCHEIBE RUNNER 4.3x7.3x0.09
17	018644	PIAGGIO SCHRAUBE