Marke Yamaha
Modell BW's
Ausführung BW'S
Zeichnung 22.VOORSCHERM (11054)

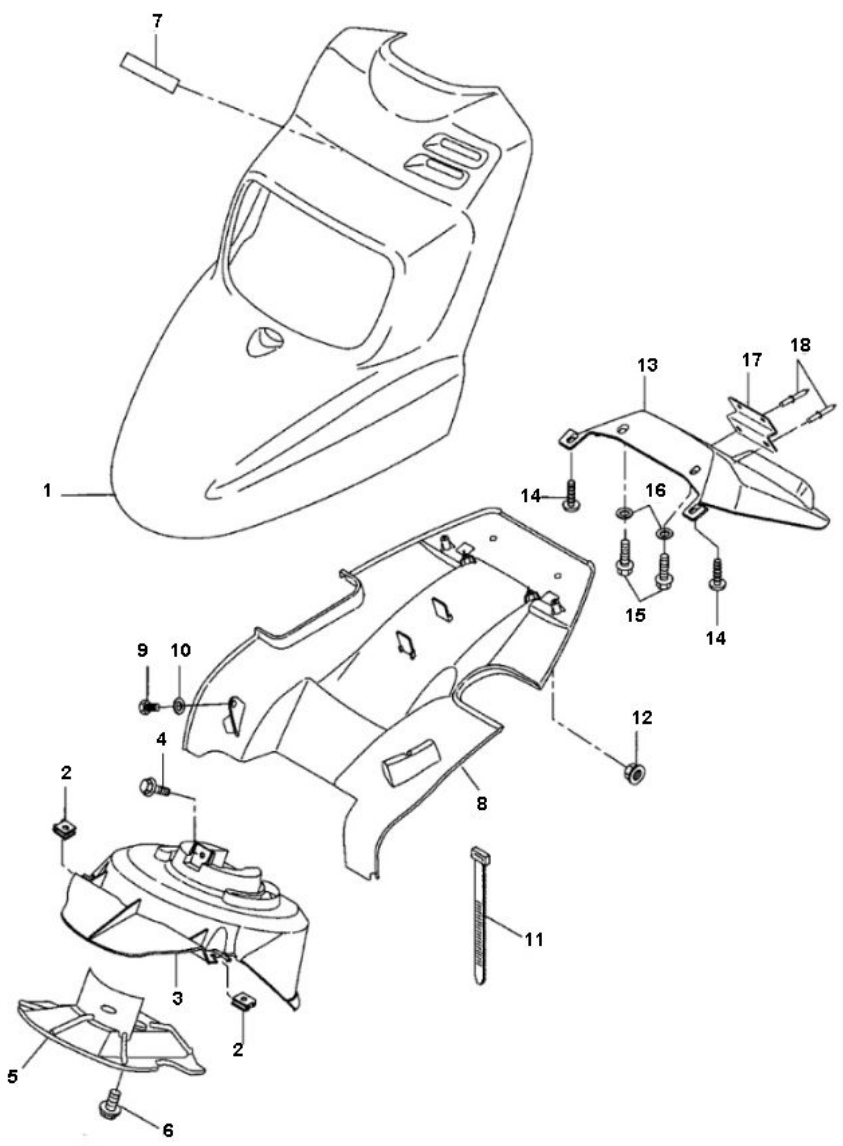

Verzeichniss	Artikelnummer	Beschreibung
01	6754	vervallen FRONTVERKL. BW'S M.SCH
01	89973	FRONT VERKLEIDUNG YAMAHA BW'S 99-03 SCHWARZ
01	88588	FRONT VERKLEIDUNG YAMAHA BW"04 METALLIC SCHWARZ
01	87790	FRONT VERKLEIDUNG YAMAHA BW'S "98 WEIß
01	89973	FRONT VERKLEIDUNG YAMAHA BW'S 99-03 SCHWARZ
02	90183-05X03	YA FEDER MUTTER BW'S SPECIAL
03	5WW-F1552-00	nicht im Programm
04	95807-06010	nicht im Programm
05	4PA-F1553-00	nicht im Programm
06	90119-06085	nicht im Programm
08	87143	KAROSERIEDURCHGANG YAMAHA BW'S'04 SCHWARZ MTKT
08	87144	KAROSERIEDURCHGANG YAMAHA BW'S04 WEIß MTKT
09	90101-05X00	nicht im Programm
10	90201-05X00	nicht im Programm
11	6040	KABELBINDER/TEI-RIP 250mm 4.8mm SCHWARZ 100 stuck

Verzeichniss	Artikelnummer	Beschreibung
12	90179-06X00	nicht im Programm
13	20266	KOTFLUGEL HINTEN YAMAHA BW'S N.G. ORG
14	90167-05X01	YA SCHRAUBE VERKLEIDUNG AEROX
15	90101-06X06	nicht im Programm
16	90201-06X03	nicht im Programm
17	5HG-H4751-00	nicht im Programm
18	4UP-F1128-00	nicht im Programm