Marke Yamaha
Modell BW's
Ausführung BW'S
Zeichnung 13.VOORVORK (11057)

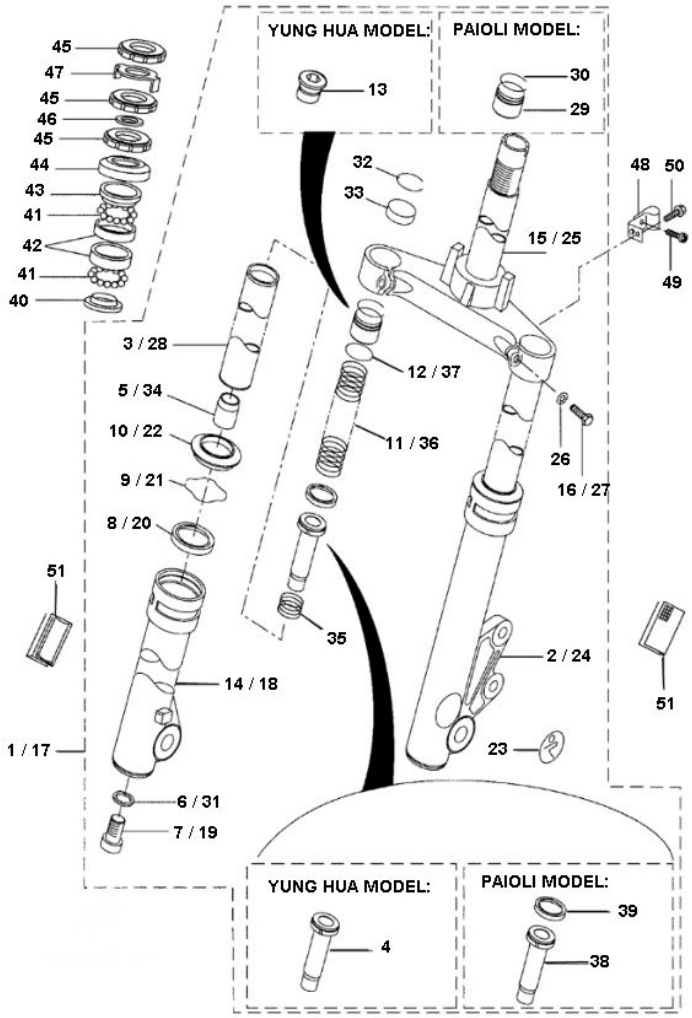

Verzeichniss	Artikelnummer	Beschreibung
01	86759	GABEL YAMAHA BW'S SPIRIT '03/04 HYDRAULISCH
03	86226	vervallen STANDROHR YA BW-R PAI. 26mm SET
08	3077	GABEL WELLENDICHTRING 26x37x10.5 YAMAHA NEO'S SATZ
15	8159	GABELJOCH YAMAHA BW'S EBR
17	86760	GABEL YAMAHA BW'S SPIRIT ab '99 / 2003 HYDRAULISCH
18	5WW-F3136-20	nicht im Programm
20	4TD-F3145-00	nicht im Programm
21	5WW-F3156-00	nicht im Programm
22	5WW-F3144-00	nicht im Programm
25	5WW-F3340-00	nicht im Programm
28	86228	vervallen STANDROHR YA BW-SP "00 30mm SET
34	5WW-F3173-00	nicht im Programm
36	5WW-F3141-00	nicht im Programm
37	5WW-F3147-00	nicht im Programm
40	4471	LENKKOPFLAGER SATZ YAMAHA NEO'S/ BW>94/YESTERDAY

Verzeichniss	Artikelnummer	Beschreibung
40	4471	LENKKOPFLAGER SATZ YAMAHA NEO'S/ BW>94/YESTERDAY
40	89227	LENKKOPFLAGER SATZ YAMAHA BW'S 04/M-G
41	4471	LENKKOPFLAGER SATZ YAMAHA NEO'S/ BW>94/YESTERDAY
41	89227	LENKKOPFLAGER SATZ YAMAHA BW'S 04/M-G
42	4471	LENKKOPFLAGER SATZ YAMAHA NEO'S/ BW>94/YESTERDAY
42	89227	LENKKOPFLAGER SATZ YAMAHA BW'S 04/M-G
43	4471	LENKKOPFLAGER SATZ YAMAHA NEO'S/ BW>94/YESTERDAY
43	89227	LENKKOPFLAGER SATZ YAMAHA BW'S 04/M-G
44	4471	LENKKOPFLAGER SATZ YAMAHA NEO'S/ BW>94/YESTERDAY
44	89227	LENKKOPFLAGER SATZ YAMAHA BW'S 04/M-G
45	90179-25X00	YA MUTTER
46	90202-26X00	YA U-SCHEIBE
47	5DS-F3418-00	YA SICHERUNGSSCHEIBE LENKKOPFMUTTER
48	5WW-F5887-02	nicht im Programm
49	90157-05X10	nicht im Programm
50	90105-06841	YA BOLZEN HANDGRIFF HINTEN AEROX/ BW'S
51	5HE-H5111-00	YA REFLEKTOR AEROX