Marke Yamaha
Modell BW's
Ausführung BW'S
Zeichnung 27.HELMBAK (11058)

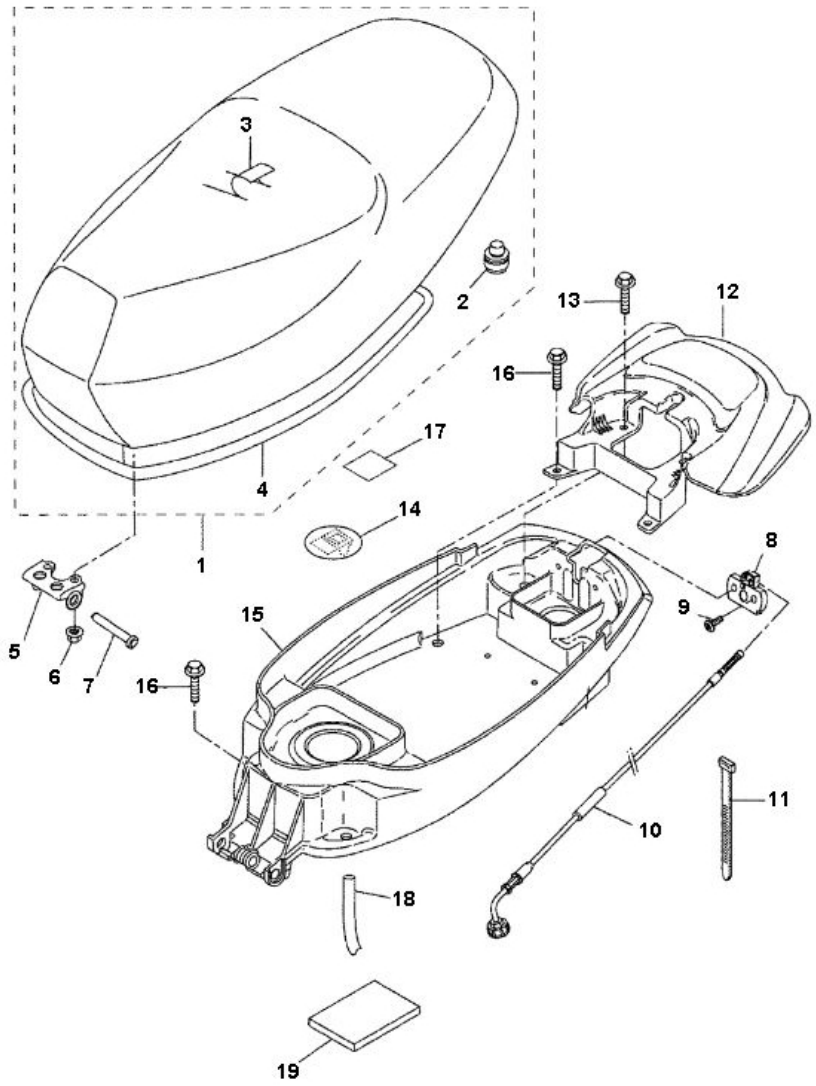

Verzeichniss	Artikelnummer	Beschreibung
01	85840	SITZBANK YAMAHA BW'S < "03 SCHWARZ NISA
01	89943	SITZBANK YAMAHA BW'S < "03 SCHWARZ/WEIß NISA
02	3VL-F4741-00	nicht im Programm
03	9087	SITZBEZUG YAMAHA BW'S CARBON/SCHWARZ NISA
03	87781	SITZBEZUG YAMAHA BW'S WEIß
03	89944	vervallen SITZBEZUG YAMAHA BW'S SCHWARZ NISA
04	5WW-F475M-00	nicht im Programm
05	4CU-F4726-00	YA SITZBANKSCHARNIER AEROX
06	90179-06X00	nicht im Programm
07	90241-10X00	YA PIN SCHARNIER SITZBANK AEROX / BW'S
08	5RN-F4780-00	YA SITZBANKSCHLOß NEO'S 2T
09	90111-06X05	nicht im Programm
10	5WW-F478E-01	nicht im Programm
11	6040	KABELBINDER/TEI-RIP 250mm 4.8mm SCHWARZ 100 stuck
12	5WW-F4773-00	nicht im Programm

Verzeichniss	Artikelnummer	Beschreibung
13	90105-06X02	YA BOLZEN SITSBANKSCHLOß AEROX / BW'S
14	5DN-F415A-10	YA LABEL CAUTION
15	5WW-F473R-00	nicht im Programm
16	90105-06841	YA BOLZEN HANDGRIFF HINTEN AEROX/ BW'S
17	5WW-F4875-02	nicht im Programm
18	4VU-F4318-00	nicht im Programm
19	2B6-F8199-E0	nicht im Programm