Marke	Yamaha
Modell	BW's
Ausführung	BW'S
Zeichnung	24.REMPOMP (11060)

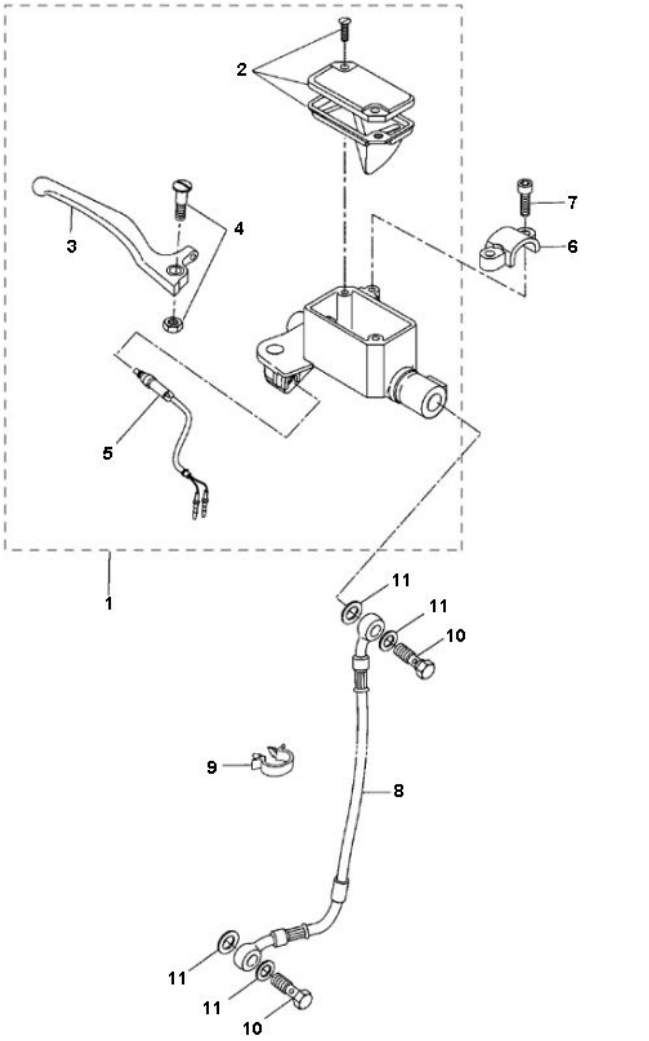

Verzeichniss	Artikelnummer	Beschreibung
01	5WW-F583T-32	nicht im Programm
02	85234	BREMSBEHÄLTER DECKEL YAMAHA BW'S BLAU
02	85236	vervallen BREMSBEHÄLTER DECKEL Y
02	85235	BREMSBEHÄLTER DECKEL YAMAHA BW'S CHROME
02	87855	BREMSBEHÄLTER DECKEL YAMAHA BW"04 CARBON SUPERTEC
02	87854	BREMSBEHÄLTER DECKEL YAMAHA BW'S"04 CHROME
03	72501	HEBEL RECHTS YAMAHA BW'S N-G ALU
03	72502	HEBEL RECHTS YAMAHA BW'S N-G SCHWARZ
03	72505	HEBEL RECHTS YAMAHA BW'S N-G CARBON
03	72506	HEBEL RECHTS YAMAHA BW'S N-G GOLD
03	72507	HEBEL RECHTS YAMAHA BW'S N-G ROT
04	5JH-H3945-00	YA BOLZEN BREMSHEBEL NEO'S
05	6637	BREMSLICHTSCHALTER UNI SCOOTER VORN/HINTEN
06	5WW-F5867-00	nicht im Programm
07	90111-06X01	vervallen YA BOLZEN LENKERSCHALTER AEROX

Verzeichniss	Artikelnummer	Beschreibung
08	5WW-F5872-02	nicht im Programm
09	90464-15X00	nicht im Programm
10	4477	HOHLSCHRAUBE/BREMSE AJP/BREMBO OBEN (M10x1) (1)
11	10153	KUPFERRING 10x14mm 10 stuck