Marke	Yamaha
Modell	BW's
Ausführung	BW'S
Zeichnung	25.TREEPLANK (11061)

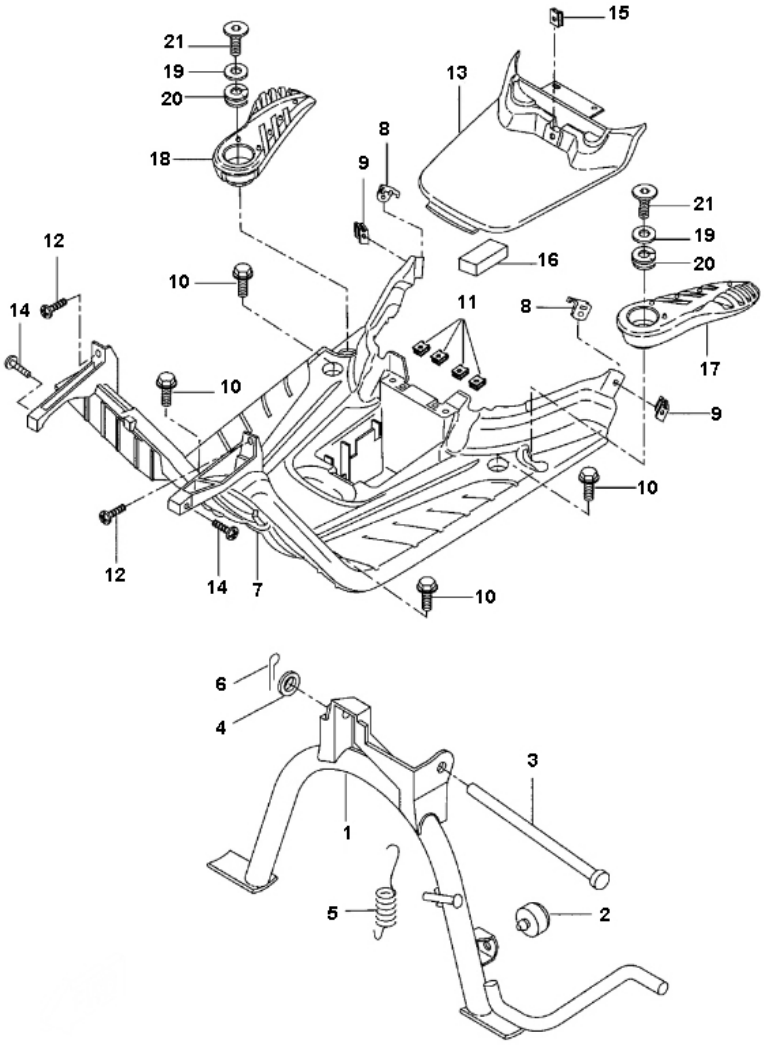

Verzeichniss	Artikelnummer	Beschreibung
01	9350	HAUPTSTÄNDER MIN VERT 210mm (BWS/AMICO) RMS
02	85945	ANSCHLAGGUMMI HAUPTSTÄNDER UNI BOLZEN
03	4146	ACHSE HAUPTSTÄNDER MINARELLI SCOOTER VERTIKAL
04	90202-08125	nicht im Programm
05	9334	HAUPTSTÄNDERFEDER HYOSUNG/ YAMAHA BW'S 112x3.0
06	90468-12006	nicht im Programm
07	20052	TRITTBRETT YAMAHA BW'S 99-03 SCHWARZ
07	88941	TRITTBRETT YAMAHA BW'S "04 WEIß IMI
07	88940	TRITTBRETT YAMAHA BW'S "04 SCHWARZ IMI
08	5WW-F1748-00	nicht im Programm
09	25G-21535-00	nicht im Programm
10	90119-06060	nicht im Programm
11	90183-05X03	YA FEDER MUTTER BW'S SPECIAL
12	90167-05X02	YA SCHRAUBE TRITTBRETT BW'S/ AEROX
13	5WW-F6214-00	nicht im Programm

Verzeichniss	Artikelnummer	Beschreibung
14	90167-05X02	YA SCHRAUBE TRITTBRETT BW'S/ AEROX
15	90183-05X03	YA FEDER MUTTER BW'S SPECIAL
16	4SB-F174X-10	AUFFULLUNG BATTERIE KASTEN YAMAHA AEROX
17	9195	BEIFAHRERFUßRASTE YAMAHA BW'S
18	9195	BEIFAHRERFUßRASTE YAMAHA BW'S
19	10315	UNTERLEGSCHEIBE M 8 ZINK 100st
20	90504-18005	YA FEDER SCHEIBE
21	90110-06198	YA BOLZEN BEIFAHRER FUßRASTEN BW'S / NEO'S