| | |
|---|---|
| Marke | Yamaha |
| Modell | BW's |
| Ausführung | BW'S |
| Zeichnung | 29.KOPLAMP (11076) |

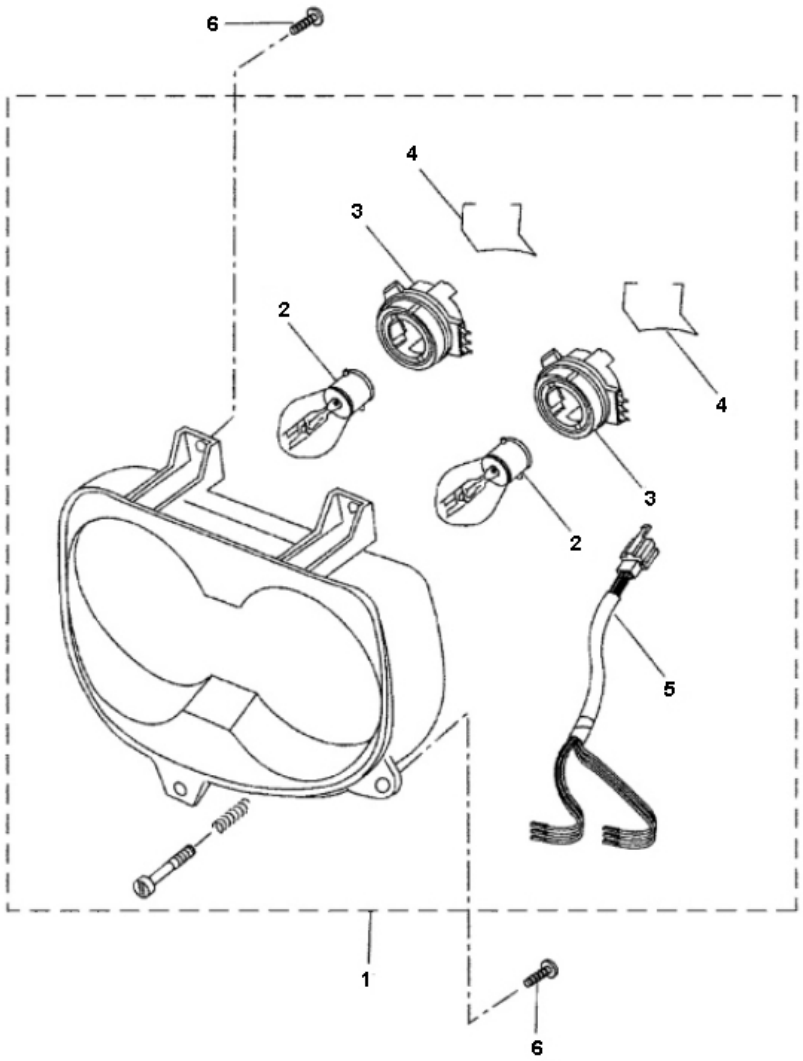


| Verzeichniss | Artikelnummer | Beschreibung |
|---|---|---|
| 01 | 6289 | SCHEINWERFER YAMAHA BW'S |
| 02 | 87179 | vervallen LAMPE BAX15D 12V 25/25W (1) |
| 03 | 88316 | SCHEINWERFER FASSUNG YAMAHA BW'S AM IMI |
| 04 | 3WG-H4324-00 | nicht im Programm |
| 06 | 90167-05X02 | YA SCHRAUBE TRITTBRETT BW'S/ AEROX |